Guide d'installation du module serveur Sun Blade™ T6320

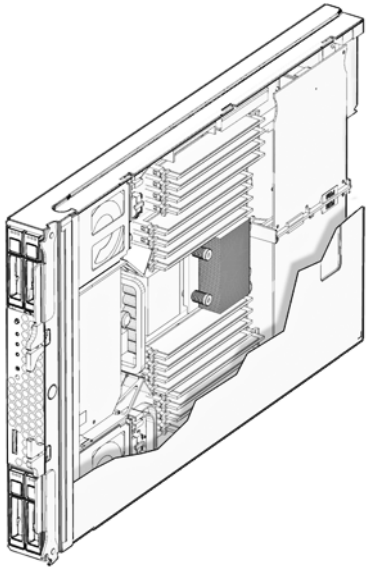

Sun Microsystems, Inc.
www.sun.com

Référence : 820-4082-10
November 2007, révision A

Submit comments about this document at: `http://www.sun.com/hwdocs/feedback`

Copyright © 2007 Sun Microsystems, Inc., 4150 Network Circle, Santa Clara, California 95054, U.S.A. Tous droits réservés.

Sun Microsystems, Inc. possède les droits de propriété intellectuelle relatifs aux technologies intégrées dans le produit décrit dans le présent document. En particulier, et sans limitation, ces droits de propriété intellectuelle peuvent inclure un ou plusieurs des brevets américains répertoriés sur le site http://www.sun.com/patents et un ou plusieurs brevets supplémentaires ou dépôts de brevets en cours d'homologation aux États-Unis et dans d'autres pays.

Cette distribution peut inclure des ressources développées par des parties tierces.

Des parties du produit peuvent être dérivées de systèmes Berkeley-BSD, sous licence de l'Université de Californie. UNIX est une marque déposée aux États-Unis et dans d'autres pays, sous licence exclusive de X/Open Company, Ltd.

Sun, Sun Microsystems, le logo Sun, Java, Solaris, OpenBoot, JumpStart et Sun Blade sont des marques de fabrique ou des marques déposées de Sun Microsystems, Inc. aux États-Unis et dans d'autres pays.

Toutes les marques SPARC sont utilisées sous licence et sont des marques de fabrique ou des marques déposées de SPARC International, Inc. aux États-Unis et dans d'autres pays. Les produits portant les marques SPARC utilisent une architecture développée par Sun Microsystems, Inc.

Le logo PostScript est une marque de fabrique ou une marque déposée de Adobe Systems, Incorporated.

L'interface utilisateur graphique OPEN LOOK et Sun(TM) a été développée par Sun Microsystems, Inc. pour ses utilisateurs et détenteurs de licence. Sun reconnaît le travail précurseur de Xerox en matière de recherche et de développement du concept d'interfaces utilisateur visuelles ou graphiques pour le secteur de l'informatique. Sun détient une licence Xerox non exclusive sur l'interface utilisateur graphique Xerox. Cette licence englobe également les détenteurs de licences Sun qui implémentent l'interface utilisateur graphique OPEN LOOK et qui, en outre, se conforment aux accords de licence écrits de Sun.

Les produits cités dans le manuel d'entretien et les informations qu'il contient sont soumis à la législation américaine relative au contrôle sur les exportations et, le cas échéant, aux lois sur les importations ou exportations dans d'autres pays. Il est strictement interdit d'employer ce produit conjointement à des missiles ou armes biologiques, chimiques, nucléaires ou de marine nucléaire, directement ou indirectement. Il est strictement interdit d'effectuer des exportations et réexportations vers des pays soumis à l'embargo américain ou vers des entités identifiées sur les listes noires des exportations américaines, notamment les individus non autorisés et les listes nationales désignées.

L'emploi de toute unité centrale (CPU) de rechange ou de remplacement se limite à la réparation ou à un échange standard de CPU dans des produits exportés conformément aux lois sur l'exportation des États-Unis. L'utilisation de CPU en tant que mises à niveau de produits, sauf autorisation du Gouvernement américain, est strictement interdite.

LA DOCUMENTATION EST FOURNIE "EN L'ÉTAT" ET TOUTES AUTRES CONDITIONS, REPRÉSENTATIONS ET GARANTIES EXPRESSES OU TACITES, Y COMPRIS TOUTE GARANTIE IMPLICITE RELATIVE À LA COMMERCIALISATION, L'ADÉQUATION À UN USAGE PARTICULIER OU LA NON-VIOLATION DE DROIT, SONT FORMELLEMENT EXCLUES.

Adobe PostScript

Copyright 2007 Sun Microsystems, Inc., 4150 Network Circle, Santa Clara, California 95054, États-Unis. Tous droits réservés.

Sun Microsystems, Inc. détient les droits de propriété intellectuels relatifs à la technologie incorporée dans le produit qui est décrit dans ce document. En particulier, et ce sans limitation, ces droits de propriété intellectuelle peuvent inclure un ou plus des brevets américains listés à l'adresse http://www.sun.com/patents et un ou les brevets supplémentaires ou les applications de brevet en attente aux États - Unis et dans les autres pays.

Cette distribution peut comprendre des composants développés par des tierces parties.

Des parties de ce produit pourront être dérivées des systèmes Berkeley BSD licenciés par l'Université de Californie. UNIX est une marque déposée aux États-Unis et dans d'autres pays et licenciée exclusivement par X/Open Company, Ltd.

Sun, Sun Microsystems, le logo Sun, Java, Solaris, OpenBoot, JumpStart, et Sun Blade sont des marques de fabrique ou des marques déposées de Sun Microsystems, Inc. aux États-Unis et dans d'autres pays.

Toutes les marques SPARC sont utilisées sous licence et sont des marques de fabrique ou des marques déposées de SPARC International, Inc. aux États-Unis et dans d'autres pays. Les produits portant les marques SPARC sont basés sur une architecture développée par Sun Microsystems, Inc.

Le logo PostScript est une marque de fabrique ou une marque déposée de Adobe Systems, Incorporated.

L'interface d'utilisation graphique OPEN LOOK et Sun(TM) a été développée par Sun Microsystems, Inc. pour ses utilisateurs et licenciés. Sun reconnaît les efforts de pionniers de Xerox pour la recherche et le développement du concept des interfaces d'utilisation visuelle ou graphique pour l'industrie de l'informatique. Sun détient une license non exclusive de Xerox sur l'interface d'utilisation graphique Xerox, cette licence couvrant également les licenciés de Sun qui mettent en place l'interface d'utilisation graphique OPEN LOOK et qui, en outre, se conforment aux licences écrites de Sun.

Ce produit est soumis à la législation américaine en matière de contrôle des exportations et peut être soumis à la règlementation en vigueur dans d'autres pays dans le domaine des exportations et importations. Les utilisations, ou utilisateurs finaux, pour des armes nucléaires, des missiles, des armes biologiques et chimiques ou du nucléaire maritime, directement ou indirectement, sont strictement interdites. Les exportations ou reexportations vers les pays sous embargo américain, ou vers des entités figurant sur les listes d'exclusion d'exportation américaines, y compris, mais de manière non exhaustive, la liste de personnes qui font objet d'un ordre de ne pas participer, d'une façon directe ou indirecte, aux exportations des produits ou des services qui sont régis par la législation américaine en matière de contrôle des exportations et la liste de ressortissants spécifiquement désignés, sont rigoureusement interdites. L'utilisation de pièces détachées ou d'unités centrales de remplacement est limitée aux réparations ou à l'échange standard d'unités centrales pour les produits exportés, conformément à la législation américaine en matière d'exportation. Sauf autorisation par les autorités des États-Unis, l'utilisation d'unités centrales pour procéder à des mises à jour de produits est rigoureusement interdite.

LA DOCUMENTATION EST FOURNIE "EN L'ÉTAT" ET TOUTES AUTRES CONDITIONS, DÉCLARATIONS ET GARANTIES EXPRESSES OU TACITES SONT FORMELLEMENT EXCLUES, DANS LA MESURE AUTORISÉE PAR LA LOI APPLICABLE, Y COMPRIS NOTAMMENT TOUTE GARANTIE IMPLICITE RELATIVE À LA QUALITÉ MARCHANDE, À L'APTITUDE À UNE UTILISATION PARTICULIÈRE OU À L'ABSENCE DE CONTREFAÇON.

Adobe PostScript

Sommaire

Préface vii

1. Avant de commencer l'installation 1

Présentation du matériel 1

Spécifications physiques 2

Environnement requis 2

Fonctions du panneau avant 3

Logiciel préinstallé 4

Gestion de Sun Blade T6320 Server Module avec ILOM 4

Processeurs de service 4

Module de gestion du châssis 5

ILOM sur le CMM et SP du module serveur 5

Établissement de la communication avec ILOM 5

Connexion d'une console série au CMM 5

Connexion d'une console série au module serveur 6

2. Installation et configuration 9

Gestion du module serveur 10

Installation du module dans le châssis 10

t Insertion du module serveur 10

Configuration du logiciel ILOM 12

Présentation de la connexion 12

Connexion à ILOM sur le module serveur 13

Connexion au CMM au moyen d'un port Ethernet 14

Connexion au SP du module serveur au moyen du connecteur série CMM sur le châssis 16

Connexion au SP du module serveur au moyen d'un câble de dongle 19

Configuration et affichage de l'adresse IP d'un SP de module serveur 20

Configuration et affichage de l'adresse IP d'un SP de module serveur par le biais du CMM 20

- Configuration et affichage de l'adresse IP du SP de module serveur assignée par DHCP (via le CMM) 21
- Configuration et affichage de l'adresse IP du SP de module serveur à l'aide d'adresses IP statiques (via le CMM) 22

Configuration et affichage de l'adresse IP d'un SP de module serveur par le biais du port UCP 24

- Configuration et affichage de l'adresse IP du SP de module serveur assignée par DHCP (via le port UCP) 24
- Configuration et affichage de l'adresse IP du SP de module serveur à l'aide d'adresses IP statiques (via le port UCP) 25

Modification du mot de passe ILOM et mise sous tension de l'hôte 26

- Modification du mot de passe ILOM 26
- Mise sous tension de l'hôte 26

Mise sous tension et hors tension du module serveur 27

- Application de la mise en veille dans le cadre de la configuration initiale du processeur de service 27
- Application de l'alimentation principale à tous les composants serveur 28
- Arrêt du mode d'alimentation principale 28

Installation du système d'exploitation Solaris sur une unité de disque 29

Installation à l'aide d'un serveur JumpStart 29

Configuration de serveur JumpStart 30

Préface

Ce guide fournit des informations générales sur le module serveur Sun Blade™ T6320 et les instructions d'installation du module serveur dans un système modulaire Sun Blade.

Avant de lire ce document

Le présent document s'adresse aux administrateurs système expérimentés. Pour installer un module serveur Sun Blade T6320, vous devez posséder une connaissance approfondie des sujets abordés dans les documents suivants :

- *Sun Blade T6320 Server Module Product Notes*
- Documentation relative à l'installation, incluse dans votre système modulaire Sun Blade (châssis)
- *Guide de l'utilisateur de Sun Integrated Lights Out Manager 2.0*
- *Sun Integrated Lights Out Manager 2.0 Supplement for Sun Blade T6320 Server Modules*

Pour plus d'informations, reportez-vous à la section "Documentation connexe" on page ix.

Utilisation des commandes UNIX

Ce document ne fournit pas toutes les informations relatives aux commandes et procédures UNIX® de base, par exemple pour la copie de fichiers, l'affichage de liste de répertoires et la configuration de périphériques. Vous trouverez de plus amples informations à ce sujet dans :

- la documentation accompagnant les logiciels livrés avec votre système ;

- la documentation relative au système d'exploitation Solaris™ , disponible à l'adresse suivante :

  `http://docs.sun.com`

Invites de shell

Shell	Invite
C shell	*nom-machine*`%`
Superutilisateur C shell	*nom-machine*`#`
Bourne shell et Korn shell	`$`
Superutilisateur Bourne shell et Korn shell	`#`

Conventions typographiques

Police de caractère*	Signification	Exemples
`AaBbCc123`	Noms de commandes, de fichiers et de répertoires ; affichage sur l'écran de l'ordinateur	Modifiez le fichier `.login`. Utilisez `ls -a` pour dresser la liste de tous les fichiers. `% Vous avez du courrier.`
`AaBbCc123`	Ce que vous tapez, par opposition à l'affichage sur l'écran de l'ordinateur	`%` **`su`** `Mot de passe :`
AaBbCc123	Titres d'ouvrages, nouveaux mots ou termes, mots importants. Remplacez les variables de la ligne de commande par des noms ou des valeurs réels.	Lisez le chapitre 6 du *Guide de l'utilisateur.* Il s'agit d'options de *classe*. Vous *devez* être un superutilisateur pour effectuer ces opérations. Pour supprimer un fichier, tapez `rm` *nom-fichier.*

* Les paramètres de votre navigateur peuvent différer de ceux-ci.

Documentation connexe

La documentation relative au module serveurSun Blade T6320 est disponible à l'adresse suivante :

`http://docs.sun.com/app/docs/prod/blade.t6320`

La documentation Sun supplémentaire est disponible à l'adresse suivante :

`http://www.sun.com/documentation`

Application	Titre	Référence
Documentation relative au module serveurSun Blade T6320	*Où trouver la Sun Blade T6320documentation relative au module serveur*	820-3051
Informations de dernière heure	*Sun Blade T6320 Server Module Product Notes*	820-2383
Informations relatives à la sécurité	*Sun Blade T6320 Server Module Safety and Compliance Guide*	820-2387
	Important Safety Information About Sun Hardware	816-7190
Integrated Lights Out Manager (ILOM) et administration	*Guide de l'utilisateur de Sun Integrated Lights Out Manager 2.0*	820-2695
	Sun Integrated Lights Out Manager 2.0 Supplement for Sun Blade T6320 Server Modules	820-2546
	Consultez également la documentation ILOM de votre système modulaire Sun Blade.	
Service	*Sun Blade T6320 Server Module Service Manual*	820-2386
Installation du châssis	Consultez le guide d'installation de votre système modulaire Sun Blade.	

Documentation, support et formation

Fonction Sun	URL
Documentation	`http://www.sun.com/documentation/`
Support	`http://www.sun.com/support/`
Formation	`http://www.sun.com/training/`

Vos commentaires sont les bienvenus

Dans le souci d'améliorer notre documentation, nous vous invitons à nous faire parvenir vos commentaires et vos suggestions. Vous pouvez nous les envoyer à l'adresse suivante :

`http://www.sun.com/hwdocs/feedback`

N'oubliez pas de mentionner le titre et le numéro de référence suivants du document dans votre commentaire :

Guide d'installation du module serveur Sun Blade T6320, référence 820-4082-10

CHAPITRE 1

Avant de commencer l'installation

Ce chapitre contient des instructions générales sur les fonctions relatives au matériel et au logiciel du module serveur Sun Blade T6320.

Ce chapitre aborde les sujets suivants :

- “Présentation du matériel” on page 1
- “Spécifications physiques” on page 2
- “Environnement requis” on page 2
- “Fonctions du panneau avant” on page 3
- “Logiciels préinstallés” on page 4
- “Gestion du module serveur Sun Blade T6320 avec ILOM” on page 4

Présentation du matériel

Le module serveur Sun Blade T6320 comporte les éléments suivants :

- un processeur UltraSPARC® T2 4, 6 ou 8 noyaux, jusqu'à 64 threads et 1,4 GHz ;
- 16 logements FBDIMM prenant en charge 4 Go minimum et 64 Go maximum ;
- un contrôleur Ethernet dual gigabit ;
- un contrôleur SAS/SATA ;
- de une à quatre unités de disque SAS/SATA (en option) ;
- deux ports USB connectés à un câble de dongle (le câble de dongle est en option) ;
- un port série console virtuelle DB-9 ou RJ-45 connecté à un câble de dongle optionnel.

Spécifications physiques

Les dimensions du module serveur Sun Blade T6320sont d'environ 30,2 x 48,2 x 4,08 cm dans un facteur de forme 1U. Le module serveur se connecte à un système modulaire Sun Blade ou *châssis* d'alimentation et de refroidissement, au moyen de ventilateurs, de chaque module. Outre l'alimentation principale, le châssis fournit l'alimentation AUX à chaque module pour alimenter le FRU ID EEPROM local. L'alimentation AUX permet au CMM (Chassis Management Module, module de gestion du châssis) d'envoyer une requête à chaque logement du module avant que l'alimentation principale soit appliquée et les ventilateurs mis en marche, afin de vérifier que l'alimentation et le refroidissement sont suffisants pour assurer la prise en charge du nombre de modules installés sur le châssis, ainsi que de leur type.

Environnement requis

TABLE 1-1 indique les exigences en matière d'environnement spécifiques au module serveur Sun Blade T6320.

TABLE 1-1 Environnement requis pour le module serveur Sun Blade T6320

Condition	Exigences
Température de fonctionnement	5 °C à 35 °C sans condensation
Température de non-fonctionnement	-40 °C à 65 °C
Humidité de fonctionnement	10 à 90 % sans condensation (ampoule humide 27 °C maximum)
Humidité de non-fonctionnement	93 % sans condensation (ampoule humide 38 °C maximum)
Altitude de fonctionnement	3 048 mètres à 35 °C
Altitude de non-fonctionnement	12 000 mètres

Fonctions du panneau avant

FIGURE 1-1 illustre le panneau avant et décrit ses fonctions.

FIGURE 1-1 Panneau avant du module serveur Sun Blade T6320

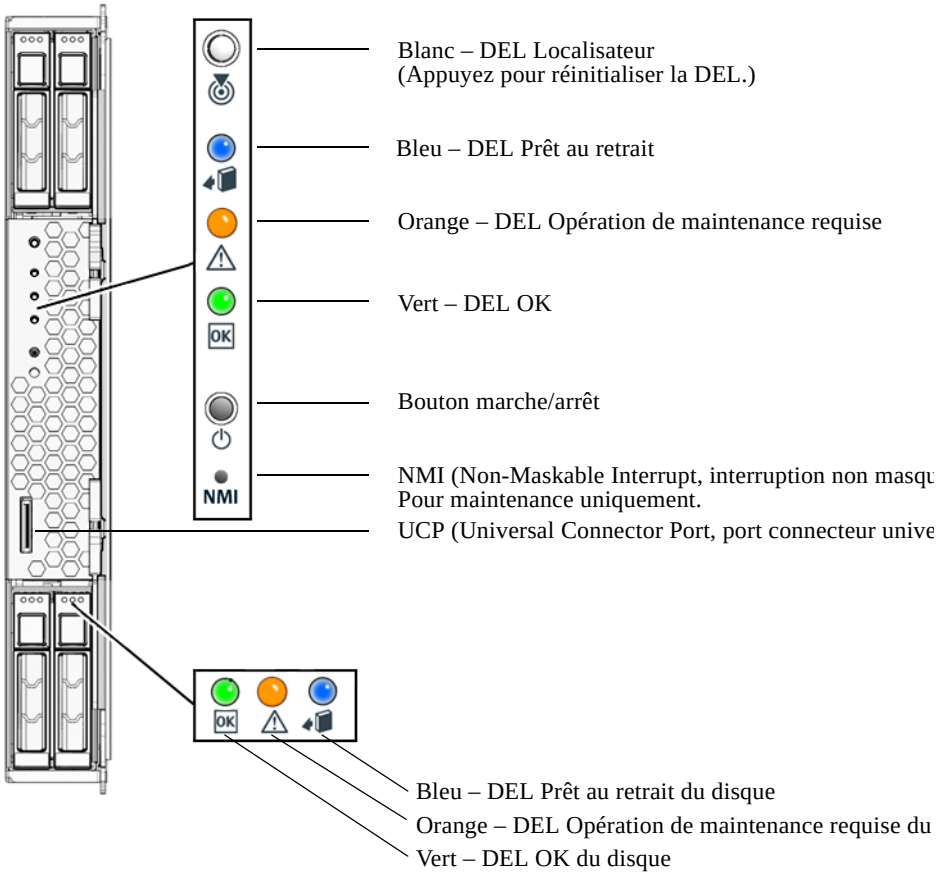

Logiciels préinstallés

Vous pouvez commander le module serveurSun Blade T6320 avec une ou plusieurs unités de disque dur montées sur commande. Si tel est le cas, le système d'exploitation Solaris et les autres logiciels sont préinstallés sur le disque dur racine. Pour plus d'informations sur les logiciels préinstallés, reportez-vous au site suivant :

`http://www.sun.com/software/preinstall`

Pour des informations sur les logiciels préinstallés sur le disque dur racine, consultez les *notes de produit du module serveur Sun Blade T6320*.

Gestion du module serveur Sun Blade T6320 avec ILOM

ILOM (Sun Integrated Lights Out Manager) est un microprogramme de gestion système qui permet de contrôler, gérer et configurer le module serveur Sun Blade T6320. Le microprogramme ILOM est préinstallé sur le processeur de service (SP, Service Processor) du module serveur Sun Blade T6320 et s'initialise dès que le système est mis sous tension. ILOM est accessible par le biais de diverses interfaces, notamment les navigateurs Web, les interfaces de ligne de commande (CLI, command-line interface), les interfaces SNMP et les interfaces IPMI (Intelligent Platform Management Interface, interface intelligente de gestion de plate-forme). ILOM s'exécute indépendamment de l'état du système d'exploitation hôte. Il constitue donc un système de gestion autonome.

Pour plus d'informations sur la configuration et l'utilisation d'ILOM, consultez les documents *Guide de l'utilisateur de Sun Integrated Lights Out Manager 2.0* et *Sun Integrated Lights Out Manager 2.0 Supplement for Sun Blade T6320 Server Modules.*

Processeurs de service

Un *processeur de service* (SP, Service Processor) est une carte qui fonctionne de manière autonome par rapport aux autres composants matériels du système. Il possède une adresse IP (Internet Protocol, protocole Internet) et une adresse MAC (Media Access Control, contrôle d'accès au support) et peut fonctionner indépendamment de l'état des autres composants matériels du système. Dans un module serveur Sun Blade, le SP peut fonctionner lorsque le

module serveur est en cours d'exécution, hors tension ou dans un état intermédiaire. Le système modulaire Sun Blade et tous ses modules serveurs possèdent leur propre SP. Sur certains modules serveurs, le SP est appelé *contrôleur système*.

Chassis Management Module

Le système modulaire Sun Blade, ou *châssis*, possède son propre SP appelé *CMM* (Chassis Management Module, module de gestion du châssis). Le CMM ILOM est une version modifiée du microprogramme ILOM préinstallé sur le CMM.

Avant d'installer le module serveur Sun Blade T6320, vous devez installer et configurer le système modulaire Sun Blade, y compris le CMM ILOM. Pour plus d'informations, consultez le guide d'installation de votre système modulaire Sun Blade.

ILOM sur le CMM et SP du module serveur

ILOM prend en charge deux méthodes de gestion du système : la gestion à l'aide du CMM et la gestion à l'aide du SP du module serveur directement.

- **Utilisation du CMM** : la gestion du système à partir du CMM permet de configurer et de gérer les composants à l'échelle du système tout entier, mais aussi de gérer chaque SP de serveur blade.
- **Utilisation du processeur de service directement** : la gestion du SP sur un module serveur Sun Blade permet de gérer chaque opération du module serveur. Cette méthode peut s'avérer utile dans le cadre du dépannage d'un processeur de service ou du contrôle de l'accès à des modules serveur spécifiques.

Établissement de la communication avec ILOM

Vous pouvez établir la communication avec ILOM par le biais d'une connexion console au port série de gestion ou d'une connexion Ethernet au port de gestion réseau sur le CMM. Le type de connexion que vous établissez détermine le type de tâche que vous pouvez réaliser. Par exemple, pour accéder à distance à la gamme complète des fonctions de gestion système dans ILOM, une connexion Ethernet et une assignation IP au CMM et au SP du module serveur sont nécessaires. Pour plus d'informations sur la configuration et l'utilisation d'ILOM, consultez le *Guide de l'utilisateur de Sun Integrated Lights Out Manager 2.0*.

Connexion d'une console série au CMM

Vous pouvez connecter une console série au CMM. Le guide d'installation de votre système modulaire Sun Blade décrit la procédure à suivre.

Connexion d'une console série au module serveur

Pour communiquer directement avec le module serveur Sun Blade T6320, vous pouvez connecter une console série au port UCP (Universal Connector Port), situé sur le panneau avant du module serveur, à l'aide d'un câble de dongle. Pour plus d'informations, voir "Connecting to the Server Module SP Using a Dongle Cable" on page 19.

Attention – L'utilisation des câbles de dongle doit se limiter à la configuration, aux tests et à la maintenance. Vous devez les retirer lorsque vous ne les utilisez pas. Leur conformité CEM (compatibilité électromagnétique) n'a pas été attestée ; ils ne doivent pas être utilisés lors du fonctionnement normal du système.

Vous pouvez commander un câble de dongle optionnel avec le module serveur Sun Blade T6320 ou utiliser le câble de dongle livré avec votre système modulaire Sun Blade. Le TABLE 1-2 répertorie les ports permettant les connexions série au module serveur à l'aide des câbles de dongle UCP-3 et UCP-4. La FIGURE 1-2 illustre les connexions possibles sur le câble de dongle.

TABLE 1-2 Connecteurs série pour câbles de dongle

Câble de dongle	Connecteur série
UCP-3	RJ-45.
UCP-4	DB-9. Peut être utilisé avec un adaptateur série optionnel DB-9/RJ-45. **Note -** Le connecteur RJ-45 sur câbles de dongle UCP-4 n'est *pas* pris en chargeSun Blade T6320 sur les modules serveurs.

t Insertion du câble de dongle

1 **Insérez le connecteur directement dans le port UCP du module serveur.**

FIGURE 1-2 illustre l'insertion du câble de dongle dans le port UCP.

FIGURE 1-2 Connecteurs de câble de dongle

Câble de dongle à quatre connecteurs (UCP-4)

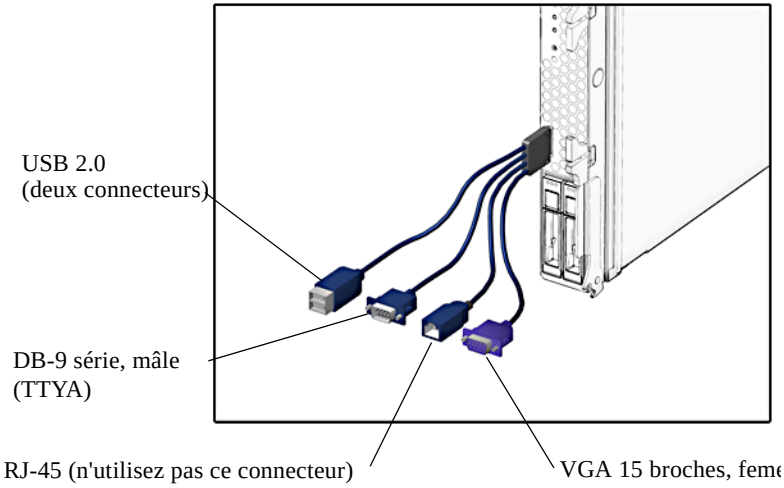

Câble de dongle à trois connecteurs (UCP-3)

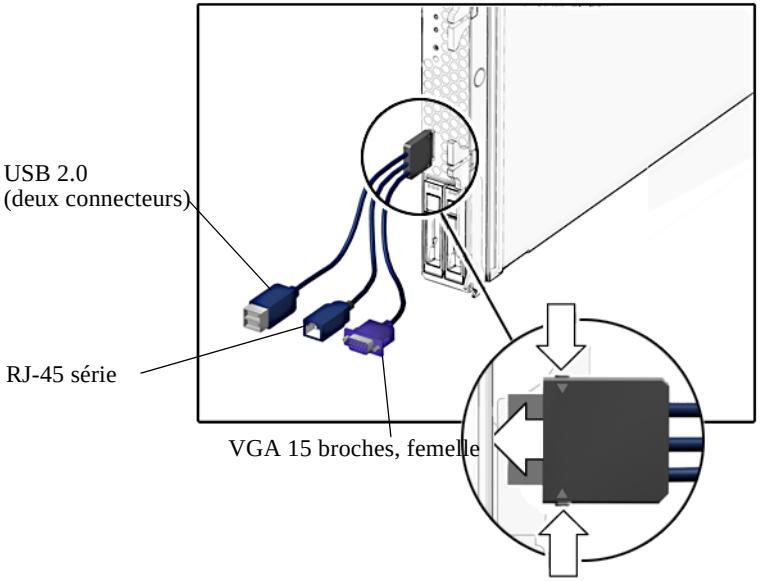

CHAPITRE **2**

Installation et configuration

Après vous être familiarisé avec les fonctions et composants du module serveur Sun Blade T6320, suivez les instructions de ce chapitre pour installer le serveur dans le châssis.

Ce chapitre aborde les sujets suivants :

- "Gestion du module serveur" on page 10
- "Installation du module dans le châssis" on page 10
  - "Insertion du module serveur" on page 10
- "Configuration du logiciel ILOM" on page 13
  - "Présentation de la connexion" on page 13
  - "Connexion à ILOM sur le module serveur" on page 14
  - "Configuration et affichage de l'adresse IP d'un SP de module serveur" on page 21
  - "Modification du mot de passe ILOM et mise sous tension de l'hôte" on page 28
  - "Modification du mot de passe ILOM" on page 28
  - "Mise sous tension de l'hôte" on page 28
- "Mise sous tension et hors tension du module serveur" on page 29
  - "Application de la mise en veille dans le cadre de la configuration initiale du processeur de service" on page 29
  - "Application de l'alimentation principale à tous les composants serveur" on page 30
  - "Arrêt du mode d'alimentation principale" on page 30
- "Installation du système d'exploitation Solaris sur une unité de disque" on page 31
  - "Installation à l'aide d'un serveur JumpStart" on page 31
  - "Configuration de serveur JumpStart" on page 32

Gestion du module serveur

L'électricité statique est susceptible d'endommager les équipements électroniques. Utilisez un bracelet (poignet ou cheville) antistatique de mise à la terre ou un équipement de sécurité équivalent afin d'éviter tout dommage électrostatique (ESD) lors de l'installation du module serveur Sun Blade T6320.

Attention – Pour protéger les composants électroniques des dommages électrostatiques qui peuvent occasionner des problèmes irréversibles sur le système ou requérir des réparations de la part de techniciens de service Sun, placez-les sur une surface antistatique (par exemple, un tapis de décharge antistatique, un sachet antistatique ou un tapis antistatique jetable). Portez un bracelet de mise à la terre antistatique raccordé à une surface métallique du châssis lorsque vous travaillez sur les composants du système.

Installation du module dans le châssis

t Insertion du module serveur

1. **Assurez-vous de disposer de l'adresse MAC et des numéros de série situés sur les étiquettes de l'emballage et le module serveur.**
2. **Vérifiez que le système modulaire (châssis) est sous tension.**

   Reportez-vous à la section "Mise sous tension et hors tension du module serveur" on page 29 ainsi qu'à la documentation livrée avec votre système modulaire Sun Blade.
3. **Localisez le logement souhaité sur le châssis.**

   Les autres panneaux de remplissage doivent demeurer dans les logements inutilisés, car ils garantissent la conformité du système modulaire aux limites de la FCC concernant l'interférence électromagnétique (EMI, electromagnetic interference).
4. **Le cas échéant, retirez le panneau de remplissage du logement cible.**
5. **Si vous le souhaitez, raccordez un câble série du serveur de terminal au connecteur de la console virtuelle sur le câble de dongle.**

   Si vous prévoyez d'utiliser un câble de dongle pour la connexion directe au module de serveur, vous devez connecter le serveur de terminal au câble de dongle avant d'insérer le module serveur, ceci afin d'afficher les messages d'initialisation du microprogramme

ILOM. Pour plus d'informations, reportez-vous aux sections “Managing Your Sun Blade T6320 Server Module With ILOM” on page 4 et “Configuration du logiciel ILOM” on page 13.

a. **Raccordez le câble de dongle au module serveur.**

   Reportez-vous à la section “Attaching a Serial Console to the Server Module” on page 6.

b. **Raccordez un câble série du serveur de terminal au connecteur de la console virtuelle sur le câble de dongle.**

6. **Mettez le module serveur en position verticale pour que les éjecteurs soient placés à droite.**

   FIGURE 2-1 correspond à l'insertion du module serveur dans le châssis. Voir la case 1.

FIGURE 2-1 Insertion du module serveur Sun Blade T6320 dans le système modulaire Sun Blade.

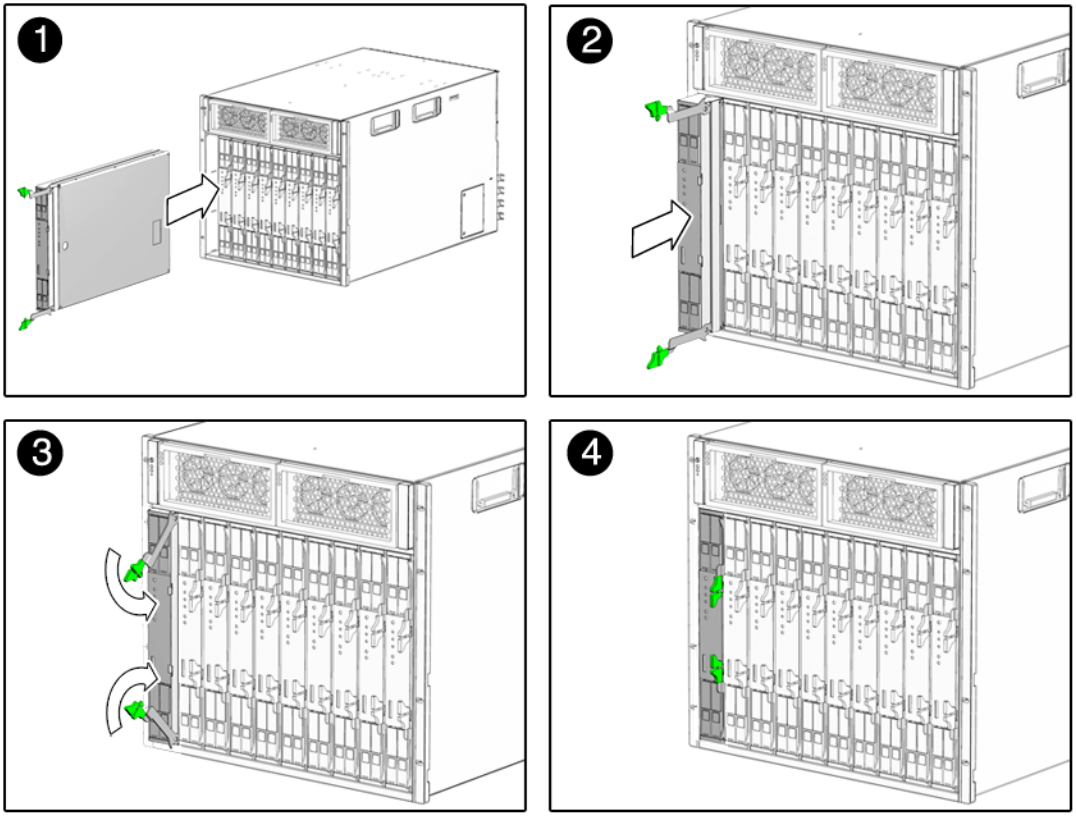

7. **Insérez le module serveur dans son logement jusqu'à ce qu'il se trouve à environ 1,5 cm de l'avant du châssis.**

   Voir la case 2 de la FIGURE 2-1.

8. **Appuyez sur les éjecteurs jusqu'à ce qu'ils s'encastrent dans leur logement.**

   Voir les cases 3 et 4 de la FIGURE 2-1. Le module serveur est à présent aligné sur le système modulaire et les éjecteurs sont verrouillés.

Le module serveur passe en mode veille et le processeur de service ILOM s'initialise dès l'insertion du module serveur dans le châssis.

Configuration du logiciel ILOM

Avant de poursuivre l'installation du module serveur, vous devez vérifier que la connexion au SP est possible.

Présentation de la connexion

FIGURE 2-2 illustre les connexions au SP du module serveur et au logiciel ILOM.

FIGURE 2-2 Options de connexion au CMM et au module serveur

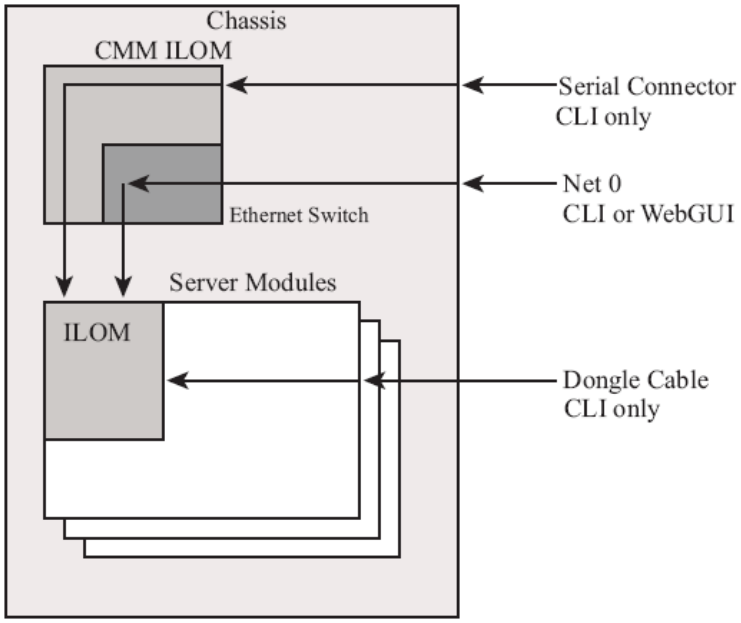

Connexion à ILOM sur le module serveur

Les méthodes de connexion au SP du module serveur et les sections dans lesquelles elles sont décrites sont répertoriées ci-dessous.

- **Connexion au CMM au moyen d'un port Ethernet.** Cette méthode prend en charge l'accès par le biais de l'interface de ligne de commande (CLI, command-line interface) et l'interface Web (parfois appelée*IG Web, interface utilisateur du navigateur* ou *BUI*. Le port Ethernet sur le châssis du système modulaire représente la méthode de connexion au CMM et au SP du module serveur la plus sûre. Voir la section "Connexion au CMM au moyen d'un port Ethernet" on page 15.
- **Connexion au CMM au moyen du connecteur série sur le châssis.** Pour accéder ensuite au SP du module serveur et à son microprogramme ILOM, utilisez le CMM ILOM. Cette méthode prend en charge l'accès CLI uniquement. Voir la section "Connexion au SP du module serveur au moyen du connecteur série CMM sur le châssis" on page 17.
- **Connexion série directe au SP du module serveur au moyen d'un câble de dongle.** Les câbles de dongle sont destinés à la configuration, aux tests et à la maintenance. Vous devez les retirer lorsque vous ne les utilisez pas. Cette méthode prend en charge l'accès CLI uniquement. Voir la section "Connexion au SP du module serveur au moyen d'un câble de dongle" on page 20.

Connexion au CMM au moyen d'un port Ethernet

Le port Ethernet sur le châssis du système modulaire représente la méthode de connexion au CMM et au SP du module serveur la plus sûre. Cette connexion prend en charge l'interface de ligne de commande (CLI) et l'interface Web.

Vous pouvez établir la connexion au CMM par le biais du port Ethernet RJ-45 NET MGT 0.

Avant d'utiliser la connexion Ethernet, vous devez connaître les adresses IP du CMM et du SP du module serveur faisant l'objet de la connexion. Pour configurer l'adresse IP sur le module serveur T6320, reportez-vous à la section "Configuration et affichage de l'adresse IP d'un SP de module serveur" on page 21.

t Connexion et déconnexion au SP à l'aide de la CLI

ILOM prend en charge l'accès SSH à la CLI via Ethernet.

1. **Démarrez un client SSH.**
2. **Connectez-vous à l'adresse IP :**

```
$ ssh root@ipaddress
```

3. **À l'invite, tapez votre mot de passe.**

Remarque – Le nom d'utilisateur par défaut est **`root`** et le mot de passe root par défaut est **`changeme`**. Pour plus d'informations sur la modification du mot de passe par défaut, reportez-vous à la section “Modification du mot de passe ILOM et mise sous tension de l'hôte” on page 28.

Par exemple :

```
$ ssh root@192.168.25.25
root@192.168.25.25's password:
Sun Integrated Lights Out Manager
Version 1.0
Copyright 2007 Sun Microsystems, Inc. All rights reserved.
Warning: password is set to factory default.
```

4. **Pour vous déconnecter, tapez `exit`.**

t Connexion et déconnexion au SP à l'aide de l'interface Web

1. **Pour vous connecter à l'interface Web, tapez l'adresse IP du SP dans votre navigateur Web.**

   L'écran de connexion s'affiche :

FIGURE 2-3 Écran de connexion à l'interface Web

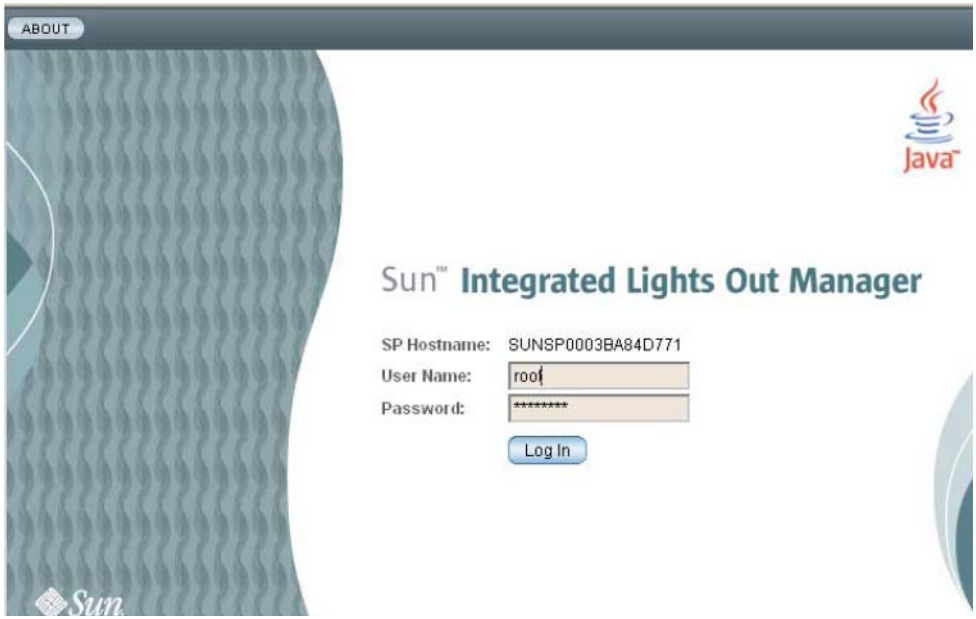

2. **Tapez votre nom d'utilisateur et votre mot de passe.**

   Lors de la première tentative d'accès à l'interface Web, vous êtes invité à saisir le nom d'utilisateur et le mot de passe par défaut. Le nom d'utilisateur et mot de passe par défaut sont les suivants :

   - Nom d'utilisateur par défaut : `root`
   - Mot de passe par défaut : `changeme`

   Le nom d'utilisateur et mot de passe par défaut sont en minuscules. Pour plus d'informations sur la modification du mot de passe par défaut, reportez-vous à la section "Modification du mot de passe ILOM et mise sous tension de l'hôte" on page 28.

3. **Cliquez sur le bouton de connexion.**

   L'interface Web s'affiche.

4. **Pour vous déconnecter de l'interface Web, cliquez sur le bouton de déconnexion situé dans la partie supérieure droite de l'écran.**

   L'écran de déconnexion s'affiche.

FIGURE 2-4 Écran de confirmation de déconnexion à l'interface Web

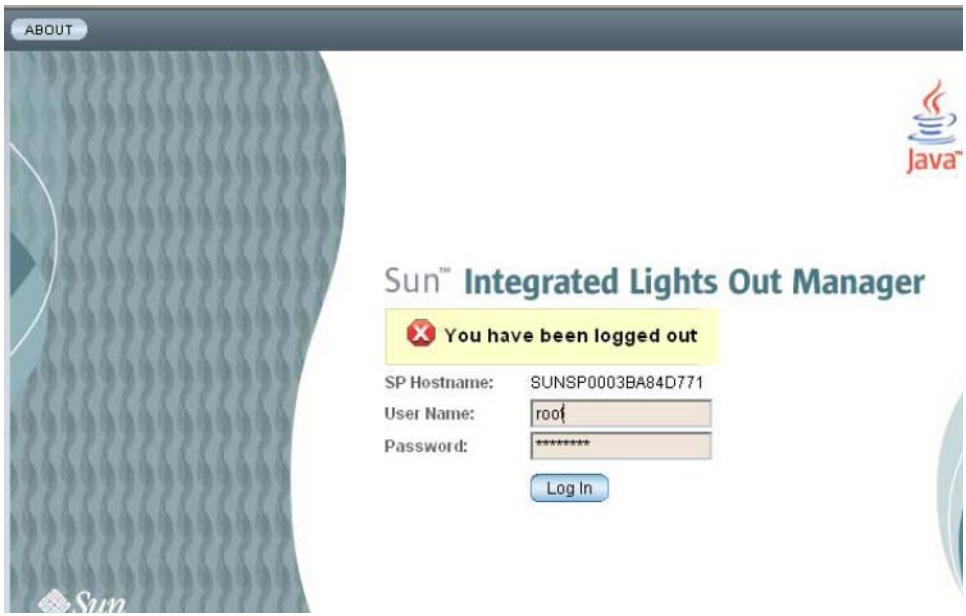

Connexion au SP du module serveur au moyen du connecteur série CMM sur le châssis

Pour accéder au CMM ILOM, connectez un terminal ou un émulateur de terminal au port série RJ-45 du châssis. Une fois le module serveur installé sur le châssis du système modulaire, vous pouvez vous connecter au SP du module serveur en utilisant la CLI sur le logiciel CMM ILOM.

t Connexion au moyen du connecteur série sur le châssis

1. **Vérifiez que votre terminal, ordinateur portable ou serveur de terminal fonctionne.**
2. **Configurez le périphérique de terminal ou le logiciel d'émulation de terminal selon les paramètres décrits dans le** *Guide de l'utilisateur de Sun Integrated Lights Out Manager 2.0* **:**
   - 8N1: 8 bits de données, aucune parité, 1 bit d'arrêt
   - 9 600 bauds (par défaut, peut être défini sur n'importe quel débit standard inférieur à 57 600 bauds)
   - Contrôle de flux matériel désactivé (CTS/RTS)

3. **Connectez un câble série du port série sur le châssis au périphérique de terminal.**

   Pour connaître l'emplacement du port série, consultez la documentation relative au châssis du système modulaire.

Remarque – Le port série requiert les affectations de broches décrites dans le TABLE 2-1. Elles sont identiques à celles du connecteur de câble série ALOM (Sun Advanced Lights Out Manager) ou RSC (Remote System Control).

TABLE 2-1 Affectations des broches du port série de gestion

Broche	Description du signal
1	RTS (Request To Send, demande pour émettre)
2	DTR (Data Terminal Ready, terminal de données prêt)
3	TXD (Transmit Data, transmission de données)
4	Terre
5	Terre
6	RXD (Receive Data, réception de données)
7	DCD (Data Carrier Detect, détection de transporteur de données)
8	CTS (Clear To Send, prêt à émettre)

4. **Appuyez sur Entrée sur le périphérique de terminal.**

   La connexion entre le périphérique de terminal et le CMM est établie.

Remarque – Lorsque vous connectez un terminal ou un émulateur au port série avant sa mise sous tension ou au cours de sa séquence de mise sous tension, des messages d'initialisation s'affichent.

Une fois le système initialisé, le logiciel CMM ILOM affiche l'invite de connexion suivante :

```
SUNCMMnnnnnnnnnn login:
```

La première chaîne de l'invite correspond au nom d'hôte par défaut. Elle est constituée du préfixe SUNCMM et de l'adresse MAC du CMM ILOM. L'adresse MAC de chaque processeur de service est unique.

5. **Connectez-vous au logiciel CMM ILOM :**

   a. **Tapez le nom d'utilisateur par défaut,** `root`**.**

   b. **Tapez le mot de passe par défaut,** `changeme`**.**

   Une fois la connexion établie, le logiciel CMM ILOM affiche l'invite de connexion par défaut suivante :

```
->
```

   Vous êtes à présent connecté à la CLI du logiciel CMM ILOM.

   Pour plus d'informations sur la modification du mot de passe par défaut, reportez-vous à la section "Modification du mot de passe ILOM et mise sous tension de l'hôte" on page 28.

6. **Accédez à ILOM sur le module serveur à l'aide de la commande suivante :**

```
-> cd /CH/BLn/SP/cli
```

   où *n* est un entier (compris entre 0 et 9) représentant l'identificateur du module serveur cible.

7. **Tapez la commande** `start`**.**

   Une invite s'affiche.

8. **Tapez** `y` **pour continuer ou** `n` **pour annuler.**

   Lorsque vous tapez **y**, le logiciel ILOM vous invite à entrer le mot de passe spécifique au SP du module serveur sur lequel il s'exécute.

Remarque – Le logiciel CMM ILOM se connecte à ILOM sur le module serveur à l'aide du nom d'utilisateur dans la `cible` utilisateur sous `/CH/BLn/SP/cli` (où *n* correspond au numéro du module serveur).

---

9. **À l'invite, tapez le mot de passe.**

   Le mot de passe par défaut est `changeme`.

   L'invite d'ILOM sur le module serveur s'affiche.

   Pour plus d'informations sur la modification du mot de passe par défaut, reportez-vous à la section "Modification du mot de passe ILOM et mise sous tension de l'hôte" on page 28.

10. **Lorsque vous avez terminé, tapez** `exit`**.**

    Vous quittez ILOM sur le module serveur et l'invite de la CLI CMM s'affiche.

    L'exemple ci-dessous illustre l'écran de connexion :

```
 -> cd /CH/BL2/SP/cli
/CH/BL2/SP/cli

-> start
Are you sure you want to start /CH/BL2/SP/cli (y/n)? y
Password:          Type the ILOM password for the server module SP.

Sun(TM) Integrated Lights Out Manager

Version 2.0

Copyright 2007 Sun Microsystems, Inc. All rights reserved.
Use is subject to license terms.

Warning: password is set to factory default.

-> exit            Type the exit command to exit the server module SP and return to the
CMM.
Connection to 10.6.153.33 closed.
```

Connexion au SP du module serveur au moyen d'un câble de dongle

Un câble de dongle permet la connexion directe entre un terminal et le module serveur.

Attention – L'utilisation des câbles de dongle doit se limiter à la configuration, aux tests et à la maintenance. Vous devez les retirer lorsque vous ne les utilisez pas. Leur conformité CEM (compatibilité électromagnétique) n'a pas été attestée ; ils ne doivent pas être utilisés lors du fonctionnement normal du système.

---

t Connexion au SP du module serveur au moyen d'un câble de dongle

1. **Connectez un câble de dongle au port UCP situé à l'avant du module serveur.**

   Pour plus d'informations sur le raccordement de câbles de dongle UCP, reportez-vous à la section "Attaching a Serial Console to the Server Module" on page 6.

2. **Connectez le terminal ou l'émulateur de terminal au connecteur série du câble de dongle.**

   L'invite de connexion au logiciel ILOM s'affiche.

3. **Tapez le nom d'utilisateur et le mot de passe.**

   Le nom d'utilisateur par défaut est `root` et le mot de passe par défaut est `changeme`.

   L'invite d'ILOM sur le module serveur s'affiche.

   Pour plus d'informations sur la modification du mot de passe par défaut, reportez-vous à la section "Modification du mot de passe ILOM et mise sous tension de l'hôte" on page 28.

4. **Lorsque vous avez terminé, tapez ce qui suit pour quitter le logiciel ILOM :**

```
-> exit
```

Configuration et affichage de l'adresse IP d'un SP de module serveur

Deux méthodes sont disponibles pour configurer et afficher l'adresse IP réseau du SP du module serveur T6320 :

- Connexion au CMM dans le châssis du système modulaire Sun Blade.

  Reportez-vous à la section "Configuration et affichage de l'adresse IP d'un SP de module serveur par le biais du CMM" on page 22.

- Connexion directe au SP du module serveur T6320.

  Reportez-vous à la section "Configuration et affichage de l'adresse IP d'un SP de module serveur par le biais du port UCP" on page 26.

Configuration et affichage de l'adresse IP d'un SP de module serveur par le biais du CMM

Vous pouvez établir la connexion au CMM sur le châssis du système modulaire par le biais d'un port série ou d'un port Ethernet.

- **Port série CMM** : vous pouvez connecter un périphérique de terminal. Reportez-vous à la section "Connexion au SP du module serveur au moyen du connecteur série CMM sur le châssis" on page 17.

- **Port Ethernet CMM** : vous pouvez vous connecter au réseau de gestion. Reportez-vous à la section "Connexion au CMM au moyen d'un port Ethernet" on page 15.

Une fois le CMM connecté à l'aide de l'un de ces ports, vous pouvez vous connecter au logiciel CMM ILOM pour configurer et afficher l'adresse IP du module serveur, quelle soit assignée par DHCP ou une adresse IP statique.

t Configuration et affichage de l'adresse IP du SP de module serveur assignée par DHCP (via le CMM)

1. **Vérifiez que votre serveur DHCP est configuré pour accepter de nouvelles adresses MAC (Media Access Control, contrôle d'accès au support).**

2. **Établissez la connexion au CMM par le biais du port Ethernet ou série CMM.**

3. **Recherchez l'adresse IP assignée par DHCP au SP du module serveur.**

   Il est possible que votre serveur DHCP ait déjà assigné une adresse IP valide au SP du module serveur. Pour afficher l'adresse IP assignée, tapez ce qui suit :

```
-> show /CH/BLn/SP/network ipaddress
```

   où *n* est un entier représentant le logement dans lequel le module serveur cible est installé. Le logiciel CMM ILOM affiche l'adresse IP actuellement assignée au SP du module serveur.

   Si l'adresse IP assignée n'est pas valide, vous devez fournir l'adresse MAC du SP du module serveur à votre administrateur système DHCP. Si tel est le cas, passez à l'Step 4.

4. **Obtenez l'adresse MAC du SP du module serveur.**

   Les adresses MAC sont des chaînes hexadécimales de 12 chiffres au format *xx:xx:xx:xx:xx:xx* où *x* représente une lettre hexadécimale unique (0–9, A–F, a–f). Le document relatif aux informations client livré avec votre module serveur contient l'adresse MAC. La procédure suivante vous permet également de l'obtenir :

   a. **Connectez-vous au logiciel CMM ILOM et tapez la commande ci-dessous :**

```
-> show /CH/BLn/SP/network macaddress
```

      où *n* est un entier représentant le logement dans lequel le module serveur cible est installé. Le logiciel CMM ILOM affiche l'adresse MAC actuelle.

   b. **Notez-la et utilisez-la pour configurer votre serveur DHCP.**

5. **Affichez l'adresse IP que DHCP a assigné au SP du module serveur.**

   Lorsqu'une adresse IP valide a été assignée au module serveur, vous pouvez l'afficher en suivant la procédure décrite à l'Step 3.

t Configuration et affichage de l'adresse IP du SP de module serveur à l'aide d'adresses IP statiques (via le CMM)

1. **Établissez la connexion au CMM par le biais du port Ethernet ou série CMM.**

2. **Si vous le souhaitez, affichez l'adresse IP.**

   - Pour afficher toutes les informations relatives à l'adresse IP, tapez ce qui suit :

```
-> show /CH/BLn/SP/network
```

   - Pour afficher uniquement l'adresse IP, tapez ce qui suit :

```
-> show /CH/BLn/SP/network ipaddress
```

3. **Tapez la commande ci-dessous pour accéder à** `/CH/BLn/SP/network` **:**

```
-> cd /CH/BLn/SP/network
```

4. **Tapez les commandes suivantes :**

   - Pour paramétrer une configuration Ethernet statique :

```
-> set pendingipdiscovery=static
-> set pendingipaddress=xxx.xxx.xx.xx
-> set pendingipnetmask=yyy.yyy.yyy.y
-> set pendingipgateway=zzz.zzz.zz.zzz
-> set commitpending=true
```

     où *xxx.xxx.xx.xx*, *yyy.yyy.yyy.y* et *zzz.zzz.zz.zzz* correspondent à l'adresse IP, au masque de réseau et à la passerelle de votre configuration réseau et ILOM. Pour obtenir ces adresses, contactez votre administrateur système.

   - Pour rétablir une configuration Ethernet dynamique :

```
-> set pendingipdiscovery=dhcp
-> set commitpending=true
```

L'exemple ci-dessous illustre une session typique au cours de laquelle l'utilisateur examine des paramètres statiques, les convertit en paramètres dynamiques, puis affiche les nouveaux paramètres.

```
-> cd /CH/BL2/SP/network

-> show

/CH/BL2/SP/network
   Targets:

   Properties:
       commitpending = (Cannot show property)
       ipaddress = 10.6.42.42
       ipdiscovery = static
       ipgateway = 10.6.42.1
       ipnetmask = 255.255.255.0
       macaddress = 00:14:4F:3A:26:74
       pendingipaddress = 10.6.42.42
       pendingipdiscovery = static
       pendingipgateway = 10.6.42.1
       pendingipnetmask = 255.255.255.0

   Commands:
       cd
       set
       show


-> set pendingipdiscovery=dhcp
Set 'pendingipdiscovery' to 'dhcp'

-> set commitpending=true
Set 'commitpending' to 'true'

-> show

/CH/BL2/SP/network
   Targets:

   Properties:
       commitpending = (Cannot show property)
       ipaddress = 10.6.42.191
       ipdiscovery = dhcp
       ipgateway = 10.6.42.1
       ipnetmask = 255.255.255.0
       macaddress = 00:14:4F:3A:26:74
       pendingipaddress = 10.6.42.191
       pendingipdiscovery = dhcp
       pendingipgateway = 10.6.42.1
       pendingipnetmask = 255.255.255.0

   Commands:
       cd
       set
       show
```

Configuration et affichage de l'adresse IP d'un SP de module serveur par le biais du port UCP

Les deux méthodes suivantes vous permettent de vous connecter au SP du module serveur :

- **Connexion via le port UCP (Universal Connector Port) du panneau avant à l'aide d'un câble de dongle.**
- **Connexion via le port Ethernet SP.** Pour utiliser cette méthode, vous devez connaître l'adresse IP. Elle ne peut donc pas être appliquée dans le cadre de la configuration.

t Configuration et affichage de l'adresse IP du SP de module serveur assignée par DHCP (via le port UCP)

1. **Vérifiez que votre serveur DHCP est configuré pour accepter de nouvelles adresses MAC (Media Access Control, contrôle d'accès au support).**
2. **Connectez-vous au SP du module serveur via le port UCP situé sur le panneau avant, au moyen d'un câble de dongle.**

   Reportez-vous à la section "Connexion au SP du module serveur au moyen d'un câble de dongle" on page 20.
3. **Recherchez l'adresse IP assignée par DHCP au SP du module serveur.**

   Il est possible que votre serveur DHCP ait déjà assigné une adresse IP valide au SP du module serveur. Pour afficher l'adresse IP assignée, tapez ce qui suit :

```
-> show /SP/network ipaddress
```

   Le logiciel ILOM affiche l'adresse IP actuellement assignée au SP du module serveur.

   Si l'adresse IP assignée n'est pas valide, vous devez fournir l'adresse MAC du SP du module serveur à votre administrateur système DHCP. Si tel est le cas, passez à l'Step 4.
4. **Obtenez l'adresse MAC du SP du module serveur.**

   Les adresses MAC sont des chaînes hexadécimales de 12 chiffres au format *xx:xx:xx:xx:xx:xx* où *x* représente une lettre hexadécimale unique (0–9, A–F, a–f). Le document relatif aux informations client livré avec votre module serveur contient l'adresse MAC. La procédure suivante vous permet également de l'obtenir :

   a. **Tapez cette commande :**

```
-> show /SP/network macaddress
```

   Le logiciel ILOM affiche l'adresse MAC actuelle.

b. **Notez-la et utilisez-la pour configurer votre serveur DHCP.**

5. **Affichez l'adresse IP que DHCP a assigné au SP du module serveur.**

   Affichez l'adresse IP valide assignée au module serveur. Reportez-vous à la section Step 3.

t Configuration et affichage de l'adresse IP du SP de module serveur à l'aide d'adresses IP statiques (via le port UCP)

1. **Connectez-vous au SP du module serveur via le port UCP situé sur le panneau avant, au moyen d'un câble de dongle.**

   Reportez-vous à la section "Connexion au SP du module serveur au moyen d'un câble de dongle" on page 20.

2. **Si vous le souhaitez, affichez l'adresse IP.**

   - Pour afficher toutes les informations relatives à l'adresse IP, tapez ce qui suit :

```
-> show /SP/network
```

   - Pour afficher uniquement l'adresse IP, tapez ce qui suit :

```
-> show /SP/network ipaddress
```

3. **Follow the instructions in** "Configuration et affichage de l'adresse IP du SP de module serveur à l'aide d'adresses IP statiques (via le CMM)" on page 23**, starting with** Step 3**.**

   Une fois la procédure terminée, passez à l'Step 4 ci-dessous.

4. **Lorsque vous avez terminé, tapez** `exit` **pour quitter le logiciel ILOM sur le SP.**

   - Si vous étiez connecté au logiciel ILOM du module serveur via le CMM ILOM, vous retournez à celui-ci.
   - Si vous étiez connecté au logiciel ILOM via SSH, vous êtes déconnecté automatiquement, car vous avez utilisé une adresse IP de connexion différente.

Modification du mot de passe ILOM et mise sous tension de l'hôte

t Modification du mot de passe ILOM

1. **À l'invite de connexion initiale sur le SP du module serveur, vous avez utilisé le nom utilisateur et le mot de passe d'administrateur par défaut.**

```
hostname login: root
Password: changeme
```

2. **Utilisez la commande password ILOM pour modifier le mot de passe.**

```
-> set /SP/users/root password
Enter new password: *******
Enter new password again: *******
->
```

Une fois le mot de passe root défini, l'invite de connexion CLI ILOM s'affiche lors des réinitialisations suivantes.

t Mise sous tension de l'hôte

L'invite CLI ILOM (->) s'affiche au démarrage initial du processeur de service.

1. **Exécutez la commande** `start/SYS`**.**

   Une invite ILOM `->` s'affiche sur la console du système, indiquant que ce dernier a été réinitialisé. Exécutez la commande `start/SYS` :

```
-> -> start /
Are you sure you want to start /SYS (y/n)? y
Starting /SYS
```

2. **Issue the** `start /SP/console` **command.**

```
-> start /SP/console
Are you sure you want to start /SP/console (y/n)? y
Serial console started. To stop, type #.

0:0:0>Scrub Memory....Done
0:0:0>SPU CWQ Tests...Done
0:0:0>MAU Tests...Done
```

Une fois les commandes `start` exécutées, les contrôleurs de la CPU et de la mémoire s'initialisent et, finalement, le microprogramme OpenBoot™ PROM également. Si un périphérique d'initialisation installé avec le SE Solaris est accessible localement, il est initialisé. Sinon, le système recherche un périphérique d'initialisation sur le réseau à l'aide de la commande `boot net`.

Mise sous tension et hors tension du module serveur

Vous devez mettre en veille le serveur avant sa configuration initiale afin de réaliser la configuration initiale du processeur de service (SP, Service Processor). Cette section présente également les procédures de mise sous tension et hors tension en mode d'alimentation principale. Pour plus d'informations, consultez la documentation de votre système modulaire Sun Blade.

t Application de la mise en veille dans le cadre de la configuration initiale du processeur de service

Pour appliquer la mise en veille au processeur de service (SP) *avant* la configuration initiale, suivez la procédure ci-dessous.

1. **Connectez le câble d'alimentation CA avec mise à la terre aux connecteurs d'alimentation CA, situés sur le panneau arrière du châssis, et à une prise de terre.**

   Pour plus d'informations, consultez la documentation relative au châssis.

   En mode veille, la DEL OK, située sur le panneau avant du serveur, clignote pour indiquer que le SP fonctionne. Pour connaître l'emplacement de la DEL, reportez-vous à la section .

Remarque – À ce stade, la mise en veille s'applique uniquement à la carte GRASP (Graphics Redirect and Service Processor) et aux ventilateurs de l'alimentation.

---

2. **Poursuivez les tâches de configuration initiale du logiciel.**

   Reportez-vous à la section "Configuration du logiciel ILOM" on page 13.

t Application de l'alimentation principale à tous les composants serveur

1. **Vérifiez que la mise en veille est activée.**

   En mode veille, la DEL OK, située sur le panneau avant, clignote. Voir la section .

2. **À l'aide d'un objet pointu ou d'un stylet, relâchez le bouton d'alimentation encastré, situé sur le panneau avant du serveur.**

   Lorsque l'alimentation principale est appliquée à l'ensemble du serveur, la DEL de mise sous tension/OK située au-dessus du bouton marche/arrêt s'allume.

t Arrêt du mode d'alimentation principale

Pour arrêter l'alimentation principale du serveur, utilisez l'une des méthodes suivantes :

- **Coupure progressive.** À l'aide d'un objet pointu ou d'un stylet, relâchez le bouton d'alimentation situé sur le panneau avant. Les systèmes d'exploitation compatibles ACPI (Advanced Configuration and Power Interface, interface d'alimentation et de configuration avancée) procèdent alors à l'arrêt ordonné du serveur. Les serveurs qui n'exécutent pas de systèmes d'exploitation compatibles ACPI entrent immédiatement en mode veille.
- **Coupure d'urgence.** Maintenez le bouton d'alimentation enfoncé pendant quatre secondes pour contraindre l'arrêt de l'alimentation principale et établir le mode veille.

Lorsque l'alimentation principale est arrêtée, la DEL d'alimentation/OK, située sur le panneau avant, clignote pour indiquer que le serveur est en mode veille.

Remarque – Pour un arrêt complet du serveur, vous devez retirer le module serveur du châssis ou déconnecter les câbles d'alimentation CA du panneau arrière du châssis.

Installation du système d'exploitation Solaris sur une unité de disque

La configuration de base du module serveur Sun Blade T6320 peut être fournie avec ou sans unités de disque. Si vous avez commandé une unité de disque optionnelle avec logiciels préinstallés, reportez-vous à la section "Preinstalled Software" on page 4.

Si vous avez commandé une unité de disque optionnelle sans logiciels préinstallés et souhaitez installer le système d'exploitation sur celle-ci dans le logement 0, vous devez installer le système d'exploitation à partir de votre réseau.

Pour obtenir des instructions à propos de l'installation du système d'exploitation à partir du réseau, reportez-vous au *Guide d'installation Solaris : installations réseau*. Vous pouvez obtenir ce guide à l'URL suivante :

`http://docs.sun.com/`

Installation à l'aide d'un serveur JumpStart

Vous pouvez installer le système d'exploitation à l'aide d'un serveur JumpStart™. Un serveur JumpStart comporte les composants suivants :

- *Client d'installation* : système cible à installer ou à mettre à niveau.
- *Serveur d'initialisation* : réseau fournissant un système d'exploitation de secours au client d'installation.

  L'image d'initialisation est indépendant de l'architecture. Il fournit des services de système d'exploitation de base à tout matériel pris en charge par cette version du système d'exploitation. Le serveur d'initialisation fournit des services RARP, TFTP et bootparam.
- *Serveur de configuration* : système permettant aux systèmes client de déterminer les informations uniques du profil.

  Les tailles de partition, les listes de composants de logiciel à installer, les scripts de début et de fin sont spécifiés dans un profil fourni par le serveur de configuration.
- *Serveur d'installation* : source des packages à installer sur le client.

Remarque – Le serveur d'initialisation, le serveur de configuration et le serveur d'installation peuvent correspondre à un serveur unique. Leur séparation physique n'est pas requise.

Configuration de serveur JumpStart

Les instructions spécifiques de configuration d'un serveur JumpStart ne sont pas fournies dans ce document. Cependant, la configuration du serveur JumpStart comporte les tâches suivantes :

1. chargement du SE Solaris ;
2. création du serveur de configuration ;
3. création des fichiers de configuration ;
4. vérification de la syntaxe du fichier de configuration ;
5. partage du répertoire d'installation ;
6. démarrage du serveur NFS ;
7. configuration de l'accès client.

La configuration et l'utilisation du serveur JumpStart dépendent de la configuration du réseau. Pour obtenir une explication détaillée sur ces étapes et des instructions de configuration du serveur JumpStart, reportez-vous aux documents suivants :

- *Configuring JumpStart Servers to Provision Sun x86-64 Systems* de Pierre Reynes, Network Systems Group, Sun BluePrints™ OnLine, février 2005
- *Building a JumpStart Infrastructure* d'Alex Noordergraaf, Enterprise Engineering, Sun BluePrints OnLine, avril 2001

Ces documents sont disponibles sur le site suivant :

`http://www.sun.com/blueprints`